Pioneering for You

wilo

Wilo-HiControl 1

de Einbau- und Betriebsanleitung
en Installation and operating instructions
fr Notice de montage et de mise en service
nl Inbouw- en bedieningsvoorschriften
es Instrucciones de instalación y funcionamiento
it Istruzioni di montaggio, uso e manutenzione
ru Инструкция по монтажу и эксплуатации
tr Montaj ve kullanma kılavuzu

4 196 363-Ed.04 / 2016-10-Wilo

Fig. 1

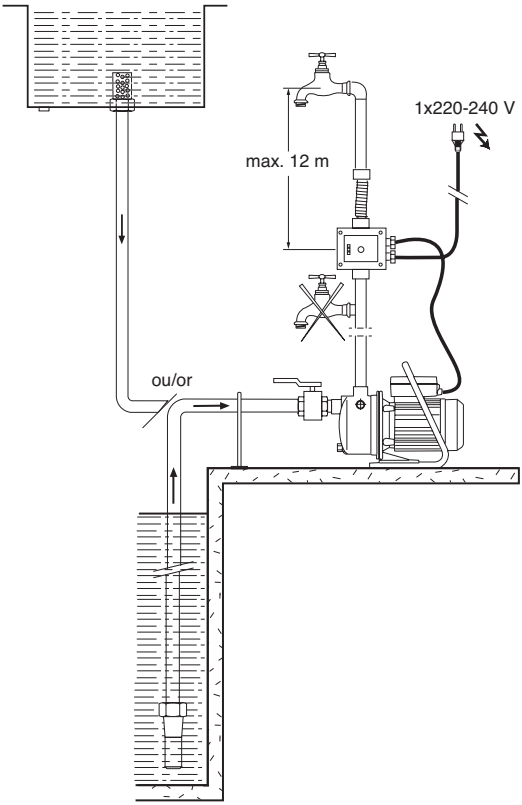

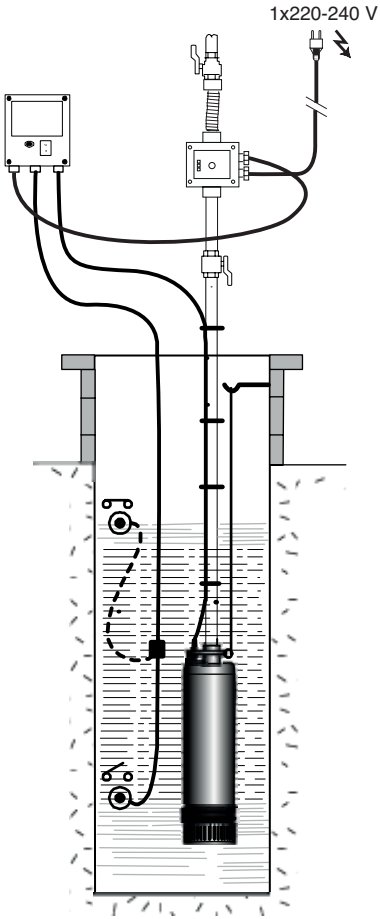

Fig. 2

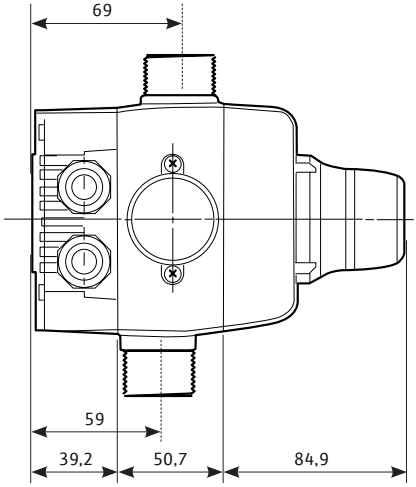

Fig. 3

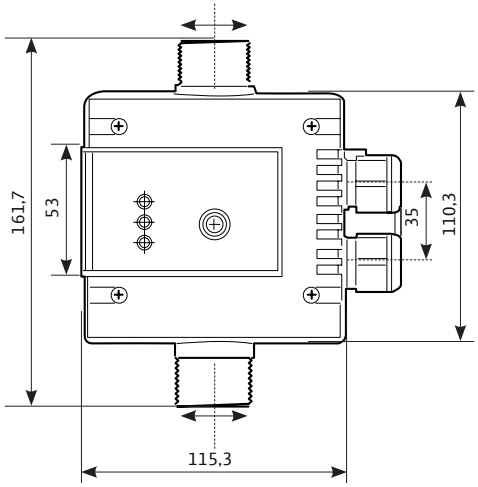

Fig. 4

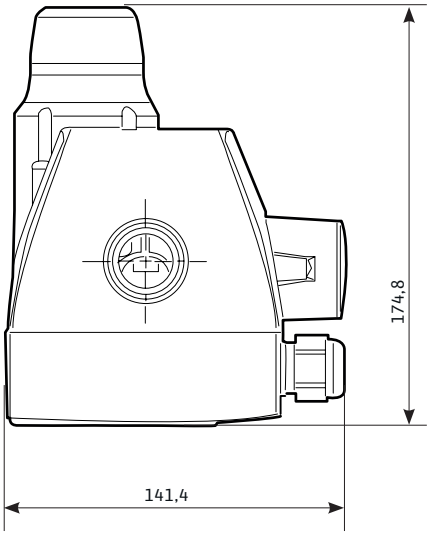

Fig. 5

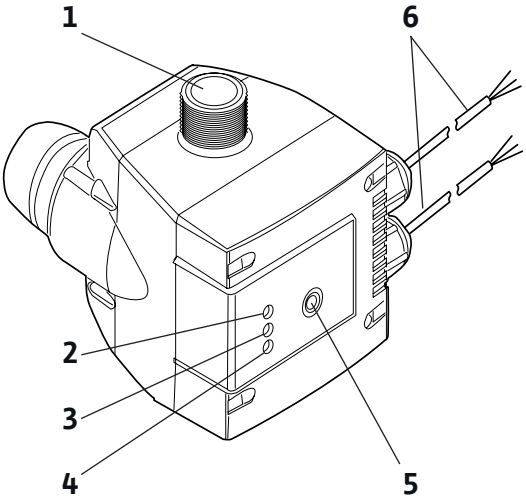

Fig. 6a

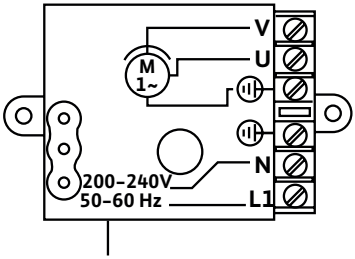

Fig. 6b

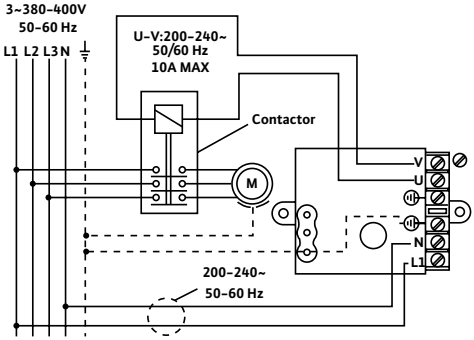

Fig. 7

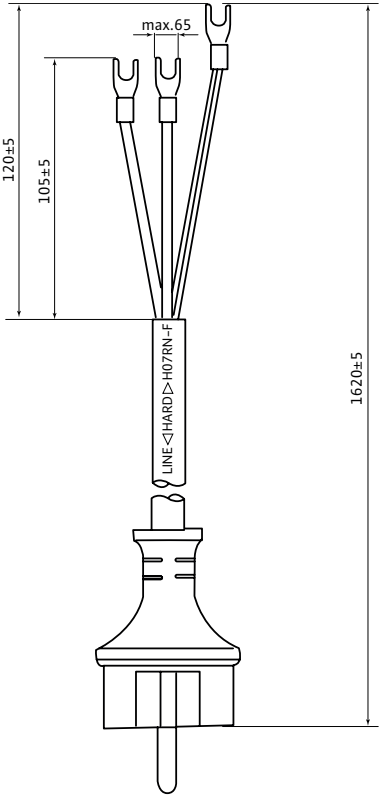

Fig. 8

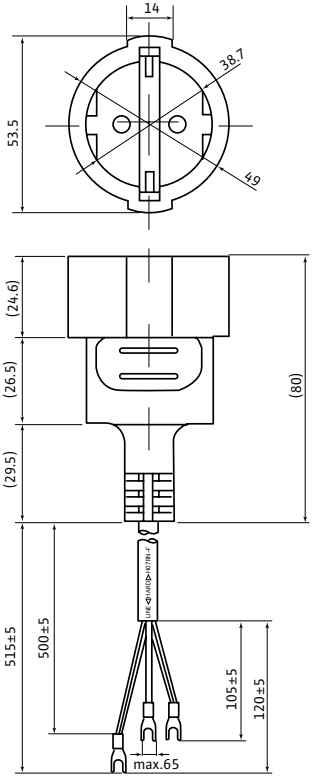

Návod k montáži a obsluze odpovídá provedení výrobku a stavu použitých bezpečnostně technických norem v době tiskového zpracování.
ES–prohlášení o shodě:
Kopie ES–prohlášení o shodě je součástí tohoto návodu k obsluze. V případě technických změn zde uvedených konstrukčních typů, které jsme neodsouhlasili, ztrácí toto prohlášení svou platnost.

2. Bezpečnostní pokyny

Tento návod k obsluze obsahuje základní upozornění, na která je nutné dbát při montáži, provozu a údržbě. Proto si musí tento návod k obsluze montér, jakož i kompetentní odborný personál/provozovatel, před montáží a uvedením do provozu bezpodmínečně přečíst. Kromě všeobecných bezpečnostních pokynů uvedených v oddíle Bezpečnostní pokyny je třeba dbát také zvláštních bezpečnostních pokynů uvedených v následujících oddílech, označených výstražnými symboly.

⚠ **Obecný symbol nebezpečí**

⚠ **Ohrožení elektrickým napětím**

ⓘ UPOZORNĚNÍ

2.1 Kvalifikace personálu

Personál provádějící montáž, obsluhu a údržbu musí mít pro tyto práce odpovídající klasifikaci. Stanovení rozsahu zodpovědnosti, kompetence a kontrola personálu jsou povinností provozovatele. Nemá-li personál potřebné znalosti, pak musí být vyškolen a zaučen. V případě potřeby to může na zakázku provozovatele provést výrobce produktu.

2.2 Rizika při nerespektování bezpečnostních pokynů

Nerespektování bezpečnostních pokynů může mít za následek ohrožení osob, životního prostředí a výrobku/zařízení. Nedodržování bezpečnostních pokynů by mohlo vést k zániku jakéhokoli nároku na náhradu škody. V konkrétních případech může nerespektování pokynů vyvolat např. následující ohrožení:

• vážné úrazy způsobené elektrickým proudem, mechanickými nebo bakteriologickými vlivy,
• ohrožení životního prostředí průsakem nebezpečných látek, věcné škody,
• porucha důležitých funkcí výrobku nebo zařízení,
• selhání předepsaných postupů údržby a oprav

2.3 Uvědomělá bezpečná práce

Je nutné dbát na bezpečnostní pokyny, uvedené v tomto návodu k obsluze, stávající národní předpisy úrazové prevence, jakož i případné interní pracovní, provozní a bezpečnostní předpisy provozovatele.

2.4 Bezpečnostní pokyny pro provozovatele

Toto zařízení mohou používat děti ve věku 8 let a starší a osoby se sníženými fyzickými, smyslovými nebo duševními schopnostmi nebo s nedostatkem zkušeností a znalostí, pokud budou pod dohledem a budou dodržovat pokyny týkající se bezpečného používání zařízení a pokud budou seznámeny se souvisejícími rizika. Zařízení není určeno dětem na hraní. Čištění a uživatelská údržba nesmí být prováděny dětmi bez příslušného dozoru.

• Představují-li horké nebo studené komponenty výrobku/zařízení nebezpečí, musí být zabezpečeny proti dotyku ze strany zákazníka.
• Ochrana před kontaktem s pohyblivými komponenty (např. spojka) nesmí být odstraňována, pokud je výrobek v provozu.
• Průsaky (např. těsnění hřídele) nebezpečných médií (např. výbušných, jedovatých, horkých) musí být odváděny tak, aby nevznikalo nebezpečí pro osoby a životní prostředí. Je nutné dodržovat národní zákonná ustanovení.
• Musí být vyloučeno nebezpečí úrazů elektrickým proudem. Dodržujte místní a obecné předpisy [např. normy ČSN, vyhlášky] a předpisy dodavatelů elektrické energie.

2.5 Bezpečnostní pokyny pro montážní a údržbářské práce

Provozovatel je povinen dbát na to, aby byly všechny montážní a údržbářské práce prováděny autorizovaným a kvalifikovaným odborným personálem, který se dostatečně informoval důkladným studiem návodu k obsluze. Práce na výrobku/zařízení se smí provádět pouze v zastavení. Postup k zastavení výrobku/zařízení, popsaný v návodu k montáži a obsluze musí být bezpodmínečně dodržován. Bezprostředně po ukončení prací musí být opět namontována resp. spuštěna funkce všech bezpečnostních a ochranných zařízení.

2.6 Svévolná přestavba a výroba náhradních dílů

Svévolná přestavba a výroba náhradních dílů ohrožují bezpečnost výrobku/personálu a ruší platnost výrobcem předaných prohlášení o bezpečnosti. Upravy výrobků se smějí provádět pouze se souhlasem výrobce. Používání originálních náhradních dílů a výrobcem schváleného příslušenství slouží bezpečnosti. Používání jiných dílů ruší záruku za touto cestou vzniklé následky.

2.7 Nepřípustné způsoby

Provozní bezpečnost dodaných výrobků je zaručena pouze při používání k určenému účelu podle oddílu 4 návodu k obsluze. Mezní hodnoty uvedené v katalogu/datových listech nesmí být v žádném případě podkročeny resp. překročeny.

RU

1. Информация об этом документе

Оригинал инструкции по монтажу и эксплуатации составлен на английском языке. Все остальные языки настоящей инструкции являются переводом оригинального руководства.
Поэтому ее всегда следует держать рядом с прибором. Точное соблюдение данной инструкции является обязательным условием использования устройства по назначению и корректного управления его работой.
Инструкция по монтажу и эксплуатации соответствует исполнению прибора и базовым нормам техники безопасности, действующим на момент сдачи в печать.
Сертификат соответствия директивам ЕС: Копия сертификата соответствия директивам ЕС является частью настоящей инструкции по монтажу и эксплуатации.
При внесении техни- ческих изменений в указанную в сертификате конструкцию без согласования с производителем сертификат теряет силу.

2. Техника безопасности

Данная инструкция содержит основополагающие рекомендации, которые необходимо соблюдать при монтаже, эксплуатации и техническом обслуживании. Кроме того, данная инструкция необходима монтажникам для осуществления монтажа и ввода в эксплуатацию, а также для специалистов/пользователя.
Необходимо не только соблюдать общие требования по технике безопасности, приведенные в данном разделе, но и специальные требования по технике безопасности.

⚠ **Общий символ опасности**

⚠ **Опасность поражения электрическим током**

ⓘ УКАЗАНИЕ:

2.1 Квалификация персонала

Персонал, выполняющий монтаж, управление и техническое обслуживание, должен иметь соответствующую квалификацию для выполнения работ. Сферы ответственности, обязанности и контроль над персоналом должны быть регламентированы пользователем. Если персонал не обладает необходимыми знаниями, необходимо обеспечить его обучение и инструктаж. При необходимости пользователь может поручить это изготовителю изделия.

2.2 Опасности при несоблюдении рекомендаций по технике безопасности

Несоблюдение указаний по технике безопас ности может привести к травмированию людей, загрязнению окружающей среды и повреждению изделия/установки. Несоблюдение указаний по технике безопасности ведет к утрате всех прав на возмещение убытков.
Несоблюдение предписаний по технике безопасности может, в частности, иметь следующие последствия:

• механические травмы персонала и поражение электрическим током, механических и бактериологических воздействий;
• загрязнение окружающей среды при утечках опасных материалов;
• материальный ущерб;
• отказ важных функций изделия/установки;
• отказ предписанных технологий технического обслуживания и ремонтных работ.

2.3 Выполнение работ с учетом техники безопасности

Должны соблюдаться указания по технике безопасности, приведенные в настоящей инструкции по монтажу и эксплуатации, существующие национальные предписания по технике безопасности, а также возможные рабочие и эксплуатационные инструкции пользователя.

2.4 Рекомендации по технике безопасности для пользователя

Дети старше 8 лет и лица с ограниченными физическими, сенсорными или умственными способностями, а также с недостаточным опытом и знаниями могут пользоваться данным устройством только под наблюдением или после инструктажа по безопасному применению устройства и при условии, что они полностью понимают, все связанные с ним риски и опасность. Не давать детям играть с устройством. Не допускать детей к выполнению очистки и технического обслуживания устройства без присмотра.

• Защиту от контакта с движущимися компонентами (например, муфты) запрещается сни-мать во время эксплуатации изделия.
• Утечки (например, через уплотнение вала) опасных перекачиваемых сред (например, взрывоопасных, ядовитых, горячих) должны отводиться таким образом, чтобы это не создавало опасности для персонала и окружающей среды. Должны соблюдаться национальные правовые предписания.
• Следует исключить риск получения удара электрическим током. Следует учесть предписания местных энергоснабжающих организаций.

2.5 Указания по технике безопасности при проведении монтажа и технического обслуживания

Пользователь должен учесть, что все работы по монтажу и техническому обслуживанию должны выполняться имеющим допуск квалифицированным персоналом, который должен внимательно изучить инструкцию по монтажу и эксплуатации. Работы разрешено выполнять только на изделии/установке, находящемся/находящейся в состоянии покоя. Необходимо обязательно соблюдать последовательность действий по остановке изделия/установки, приведенную в инструкции по монтажу и эксплуатации. Сразу по завершении работ все предохранительные и защитные устройства должны бытьустановлены на свои места и/или приведены в действие.

2.6 Недопустимые способы эксплуатации

Безопасность эксплуатации поставленного изделия гарантирована только при их использовании по назначению в соответствии с разделом 4 Инструкция по мон-

1 Общая информация

См. начало документа.

2 Техника безопасности

См. начало документа.

3 Транспортировка и промежуточное хранение

При получении изделия необходимо проверить его на отсутствие повреждений при транспортировке. В случае обнаружения дефектов обратитесь к перевозчику и выполнить необходимые процедуры в рамках указанного срока.

ВНИМАНИЕ! Условия хранения могут стать причиной повреждений.
Если монтаж оборудования в ближайшее время не планируется, хранить его необходимо в сухом месте, защищенном от ударов и внешних воздействий (влага, мороз и т. д.).

4 Назначение

Автоматическая система управления насосами предназначена для перекачивания и повышения давления чистой или слегка загрязненной воды в жилом, сельскохозяйственном и других секторах.
Водоснабжение из колодца, резервуара, другого стационарного источника водоснабжения, коммунальной системы водоснабжения и т. д. для ирригации, полива, повышения давления и т. д.

ПРИМЕЧАНИЕ. Максимальная высота потребителя не должна превышать ~12 м над уровнем системы HiControl 1 (рис. 1).

5 Информация об изделии

5.1. Технические характеристики

Гидравлические характеристики	
Максимальное рабочее давление	10 бар
Диаметр гидравлического соединения	наружная резьба 1" (DN25)
Расположение соединительных патрубков	Последовательное
Температурный диапазон	
Мин./макс. температура перекачиваемой жидкости	+5 °C/+60 °C
Мин./макс. температура окружающей среды	+5 °C/+60 °C
Электрические характеристики	
Класс защиты	IP 65
Макс. ток	10 A
Частота	50/60 Гц
Напряжение	~220/240 В
Номинальный ток	1,9 A

Эксплуатационные характеристики	
Пороговое значение давления, ниже которого происходит перезапуск насоса.	1,5 бар
Пороговое значение расхода, ниже которого происходит остановка насоса.	95 л/ч

5.2. Чертеж с размерами

Рис. 2: Вид сбоку – со стороны манометра
Рис. 3: Вид спереди
Рис. 4: Вид сверху

5.3. Описание изделия (рис. 5)

1 – Напорный патрубок, 1"
2 – Световой индикатор «Питание включено»
3 – Световой индикатор «Система безопасности активирована»
4 – Световой индикатор «Насос работает»
5 – Кнопка «СБРОС»
6 – Соединительные кабели с типом наконечника в зависимости от версии (рис. 7 или 8)

Рис. 7: Кабель питания
(версия HiControl 1-ARS)

Рис. 8: Кабель питания со штепсельной розеткой из ударопрочного материала
(версия HiControl 1-EK)

5.4. Объем поставки

HiControl 1

- Автоматическая система управления насосом HiControl 1, без кабеля
- Мешочек с двумя кабельными вводами
- Руководство по эксплуатации

HiControl 1-EK

- Автоматическая система управления насосом HiControl 1-EK, кабель питания со штепсельной розеткой из ударопрочного материала
- Мешочек с двумя кабельными вводами
- Руководство по эксплуатации

HiControl 1-ARS

- Автоматическая система управления насосом HiControl 1-ARS, кабель питания с австралийской розеткой
- Мешочек с двумя кабельными вводами
- Руководство по эксплуатации

6 Описание и функции

- Автоматическая система управления насосом HiControl 1 – это устройство, предназначенное для защиты насоса от сухого хода. Она также управляет запуском и остановкой насоса в зависимости от условий давления/расхода в системе.

- При открытии вентиля давление в системе снижается, и насос незамедлительно начинает работать при достижении значения заводской настройки в 1,5 бар. Насос продолжает работать до тех пор, пока в трубопроводе поддерживается минимальный расход (> 95 л/ч). При закрытии вентиля насос автоматически останавливается с 10-секундной задержкой.
- Автоматическая система управления насосом защищает насос от сухого хода. Остановка двигателя происходит через 30 секунд. Об остановке двигателя свидетельствует включение красного светового индикатора. Нажмите кнопку сброса, чтобы перезапустить насос.
- Насос останавливается, если значение расхода падает ниже 95 л/ч, и перезапускается, если достигнуто пороговое значение давления в 1,5 бар. Неисправности, связанные с сухим ходом, устраняются с помощью автоматических перезапусков каждые 30 минут на протяжении 24 часов.
- Выполнение действий с насосом возможно в ручном режиме с помощью удержания кнопки на передней панели (удерживайте эту кнопку во время заливки насоса). Заводская настройка давления включения обеспечивает правильную работу при высоте расположения вентилей не более 10 метров относительно системы управления.
- Электронный контроллер управляет запусками и остановками насоса в отсутствие открытия или закрытия вентилей или клапанов системы. Отличительной особенностью этого продукта является его способность поддерживать давление в трубопроводе системы водоснабжения с закрытыми вентилями.

7 Монтаж и электроподключение

Все работы по монтажу и электрическому подключению должны выполняться исключительно имеющим допуск квалифицированным персоналом в соответствии с требованиями местных норм и правил!

ОСТОРОЖНО! Опасность травмирования людей!
Строго соблюдать действующие нормы по предотвращению аварий.

ОСТОРОЖНО! Опасность поражения электрическим током!
Следует исключить риск поражения электрическим током.

7.1. По получении изделия

- Распаковать автоматическую систему управления и утилизировать упаковку таким образом, чтобы не нанести вреда окружающей среде.

7.2. Установка

- Система автоматического регулирования HiControl 1 должна быть установлена точно в вертикальном положении путем присоединения всасывающего патрубка непосредственно к нагнетательному патрубку насоса.
- Поскольку в автоматическую систему управления интегрирован обратный клапан, мы настоятельно не рекомендуем устанавливать ее на трубопроводе, на котором уже имеется обратный клапан.

7.3. Гидравлическое соединение

- Мы рекомендуем установить запорные клапаны на сторонах всасывания и

нагнетания насоса.
- Поперечное сечение трубы должно быть не меньше диаметра всасывающего патрубка на корпусе насоса.
- Для защиты насоса от гидроудара на напорном патрубке может быть установлен обратный клапан.
- При прямом подключении насоса к коммунальной системе водоснабжения на патрубке всасывания также следует установить обратный и запорный клапаны.
- Для непрямого подключения через резервуар на всасывающем патрубке следует установить приемный сетчатый фильтр для предотвращения попадания в насос загрязнений и обратный клапан.

7.4. Электроподключение

ОСТОРОЖНО! Опасность поражения электрическим током!
Следует исключить риск поражения электрическим током.
• Все электромонтажные работы должны выполняться квалифицированными электриками.
• Перед выполнением электрических соединений обесточить насос и принять меры для исключения несанкционированного пуска.
• Для безопасной установки и эксплуатации необходимо обеспечить правильное заземление системы через клеммы заземления источника питания.

- Напряжение источника питания должно составлять ~220/240 В.
  Чтобы открыть клеммную колодку, отвинтите 4 винта на крышке распределительной коробки.
- Систему HiControl 1 можно также использовать с трехфазными или однофазными насосами в сети с током выше 10 А, с использованием релейного выключателя (минимальная мощность контактов = 4 кВт, катушка 220 В).
- Для подключения системы HiControl 1 к насосу используйте прочный кабель, оборудованный вилочной частью соединителя или сетевым выключателем.
- Соединительный кабель следует прокладывать таким образом, чтобы он ни в коем случае не касался водопроводной магистрали и/или корпуса насоса и корпуса двигателя.
- Насос/система должны быть заземлены в соответствии с местными предписаниями. Для дополнительной защиты допускается использовать устройство защитного отключения (УЗО).
- Открутите крышку распределительной коробки.
- Снимите крышку.
- Выполните электрические подключения, как показано на схеме электрических соединений (рис. 6a и 6b).
  6a: Подключение однофазного насоса
  6b: Подключение трехфазного насоса
- Поместите крышку обратно на распределительную коробку.
- Плотно заверните крышку на распределительной коробке.

8 Ввод в эксплуатацию

8.1. Заполнение

ВНИМАНИЕ! Опасность повреждения насоса!
Никогда не запускать насос всухую.
Перед запуском насоса система должна быть заполнена.

- Подключите систему HiControl 1 к источнику электропитания. Загорится световой индикатор «ПИТАНИЕ» (POWER).
- При заливке насоса удерживайте нажатой кнопку «СБРОС» (RESET).
- Убедитесь в правильной заливке насоса, затем немного откройте один из вентилей в системе.
- Насосная установка запустится автоматически, а через 20–25 секунд значение давления на манометре приблизится к максимальному значению для насоса. Во время работы насоса световой индикатор «ВКЛ.» (ON) остается включенным.
- Закройте вентиль. Через 4–5 секунд насос остановится, но световой индикатор «ПИТАНИЕ» (POWER) останется включенным. Любые нарушения в работе насоса после выполнения этих операций свидетельствуют о плохой заливке насоса.

Система HiControl 1 оборудована автоматической системой сброса насоса. После обнаружения устройством неисправности эта система выполняет ряд автоматических перезапусков с целью восстановления работы без необходимости удержания кнопки «СБРОС» (RESET).

Алгоритм работы системы следующий: устройство обнаруживает неисправность; по прошествии 5 минут нахождения в этом состоянии система выполняет 25-секундный сброс с целью заливки насоса. Если попытка завершилась удачно, неисправность устраняется, и насос снова готов к работе. Если неисправность не устранена, в течение 24 часов система будет повторять попытки с 30-минутным интервалом.

Если после всех этих попыток неисправность останется, система будет оставаться в этом состоянии до решения проблемы оператором вручную.

8.2. Пуск

ОСТОРОЖНО!
Конструкция системы должна исключать возможность получения травм при утечке жидкости.

9 Техническое обслуживание

Все работы по техническому обслуживанию и ремонту должны выполняться имеющим допуск квалифицированным персоналом.

ОСТОРОЖНО! Опасность поражения электрическим током!
Следует исключить риск поражения электрическим током.
Перед проведением работ на электрооборудовании обесточить насос и принять меры для исключения несанкционированного пуска.

В процессе эксплуатации особого технического обслуживания не требуется.

Насос следует содержать в безупречной чистоте.

Если насос не используется длительное время или в периоды отрицательных температур, необходимо слить из него воду во избежание повреждения. Полностью опорожните насос, промойте его чистой водой и храните в сухом месте.

10 Неисправности, причины и способы устранения

ОСТОРОЖНО! Опасность поражения электрическим током!
Следует исключить риск поражения электрическим током.
Перед проведением работ на электрооборудовании обесточить насос и аксессуары, принять меры для исключения несанкционированного пуска.

ОСТОРОЖНО! Опасность ошпаривания!
При высоких температурах воды и высоком давлении в системе следует закрыть запорные клапаны перед насосом и за ним. Сначала дайте насосу охладиться.

Неисправности	Причины	Способы устранения
Насос не останавливается	Потеря подачи воды в трубопроводе более чем на 3 л/мин	Проверьте исправность системы, вентилей, туалетов и т. д.
	Неисправность печатной платы	Неисправность печатной платы выполните замену печатной платы PCB
	Неправильное электрическое соединение	Проверьте правильность соединений в соответствии со схемами на рис. 5 и 6
	Неправильная настройка насоса	Настройте рабочую точку насоса таким образом, чтобы он не эксплуатировался в диапазоне значений слишком близком к условиям сброса или остановки, установленным автоматической системой управления, а именно: 1,5 бар и 95 л/ч
	Система управления не подходит для этого типа насосов	
Насос не запускается	В насос не залита вода	Сработала система защиты от сухого хода, включился светодиод «СБОЙ» (FAILURE): заполните трубу, слив воду из системы и немного приоткрыв вентиль на уровне HiControl 1, чтобы снизить давление водяного столба, затем выполните проверку, вручную нажав кнопку «СБРОС» (RESET).
	Недостаточный объем воды	Активирована система безопасности, и включен световой индикатор «СБОЙ» (FAILURE). Проверьте источник питания и запустите насос, нажав кнопку «СБРОС» (RESET)

	Насос заблокирован	Включен световой индикатор «СБОЙ» (FAILURE). Активирована система безопасности. При нажатии кнопки «СБРОС» (RESET) включается световой индикатор «ВКЛ.» (ON), однако насос не запускается. Обратитесь в службу технической поддержки
	Неисправность печатной платы	Отключите и повторно включите электропитание. Насос должен запуститься. В противном случае замените PCB
	Отсутствует электропитание	Убедитесь в использовании правильного типа источника питания – световой индикатор «ПИТАНИЕ» (POWER) должен быть включен
	Недостаточное давление насоса	Активирована система безопасности, включен световой индикатор «СБОЙ» (FAILURE).
	В насос попадает воздух через напорный патрубок.	Манометр будет показывать значение ниже номинального или его стрелка будет постоянно колебаться. Активирована система безопасности, произошла остановка насоса, включен световой индикатор «СБОЙ» (FAILURE). Проверьте соединения и уплотнения напорного патрубка на герметичность
Насос запускается и останавливается	Утечки в системе	Убедитесь в отсутствии возможных утечек из кранов или туалетных бачков, в случае обнаружения устраните их
Насос постоянно включается и отключается	Неправильная настройка насоса	Настройте рабочую точку насоса. Насос не должен постоянно эксплуатироваться при значениях, близких к условиям его перезапуска (1,5 бар) и/или остановки (95 л/мин)
	Система управления не подходит для этого типа насосов	

При невозможности самостоятельно устранить проблему обращайтесь в отдел по работе с клиентами Wilo.

11 Запасные части

Все запасные части заказываются через отдел по работе с клиентами Wilo.
Во избежание ошибок при оформлении заказа всегда ссылайтесь на данные фирменной таблички насоса.
Каталог запасных частей доступен на сайте www.wilo.com.

12 Απόρριψη

Η συσκευή σας αποτελείται από πολύτιμες πρώτες ύλες, οι οποίες μπορούν να ανακυκλωθούν. Γι' αυτό παραδώστε τη συσκευή σας σε ένα σημείο συλλογής της πόλης ή του δήμου σας.

Возможны технические изменения.

Дополнительная информация:

I. Информация о дате изготовления

Дата изготовления указана на заводской табличке оборудования.
Разъяснения по определению даты изготовления:
Например: YYwWW = 14w30

YY = год изготовления w = символ «Неделя» WW = неделя изготовления

II. Сведения об обязательной сертификации.

Оборудование соответствует требованиям следующих Технических Регламентов Таможенного Союза:

ТР ТС 004/2011 «О безопасности низковольтного оборудования»
ТР ТС 020/2011 «Электромагнитная совместимость технических средств»

Наименование оборудования	Информация о сертификате	Срок действия
Насосы и насосные установки для водоснабжения и повышения давления бытового назначения	№ ТС RU C-DE.AB24.B.01948, выдан органом по сертификации продукции ООО «СП «СТАНДАРТ ТЕСТ», город Москва.	26.12.2014 – 25.12.2019
Погружные насосы и установки на их базе бытового назначения	№ ТС RU C-DE.AB24.B.01949, выдан органом по сертификации продукции ООО «СП «СТАНДАРТ ТЕСТ», город Москва	26.12.2014 – 25.12.2019
Циркуляционные насосы бытового назначения	№ ТС RU C-DE.AB24.B.01946, выдан органом по сертификации продукции ООО «СП «СТАНДАРТ ТЕСТ», город Москва	26.12.2014 – 25.12.2019

III. Информация о производителе и официальных представительствах.

1. Информация об изготовителе.
Изготовитель: WILO SE (ВИЛО СЕ)
Страна производства указана на заводской табличке оборудования.

2. Официальные представительства на территории Таможенного Союза.
Россия:
ООО «ВИЛО РУС», 123592, г. Москва, ул. Кулакова,
д. 20
Телефон +7 495 781 06 90,
Факс + 7 495 781 06 91,
E-mail: wilo@wilo.ru

Беларусь:
ИООО "ВИЛО БЕЛ", 220035, г. Минск
ул. Тимирязева, 67, офис 1101, п/я 005
Телефон: 017 228-55-28
Факс: 017 396-34-66
E-mail: wilo@wilo.by

Казахстан:
ТОО «WILO Central Asia», 050002, г. Алматы,
Джангильдина, 31
Телефон +7 (727) 2785961
Факс +7 (727) 2785960
E-mail: info@wilo.kz

EG KONFORMITÄTSERKLÄRUNG
EC DECLARATION OF CONFORMITY
DECLARATION DE CONFORMITE CE

Als Hersteller erklären wir hiermit, dass die Produkten der Baureihe
We, the manufacturer, declare that the products of the series
Nous, fabricant, déclarons que les produits de la série

Wilo-HiControl 1

(Die Seriennummer ist auf dem Typenschild des Produktes angegeben / The serial number is marked on the product site plate / Le numéro de série est inscrit sur la plaque signalétique du produit)

in der gelieferten Ausführung folgenden einschlägigen Bestimmungen entsprechen :
In their delivered state comply with the following relevant directives :
dans leur état de livraison sont conformes aux dispositions des directives suivantes :

_ Niederspannungsrichtlinie 2006/95/EG
_ Low voltage 2006/95/EC
_ Basse tension 2006/95/CE

_ Elektromagnetische Verträglichkeit-Richtlinie 2004/108/EG
_ Electromagnetic compatibility 2004/108/EC
_ Compabilité électromagnétique 2004/108/CE

_ Beschränkung der Verwendung bestimmter gefährlicher Stoffe-Richtlinie 2011/65/EU
_ Restriction of the use of certain hazardous substances 2011/65/EU
_ Limitation de l'utilisation de certaines substances dangereuses 2011/65/UE

und entsprechender nationaler Gesetzgebung,
and with the relevant national legislation,
et aux législations nationales les transposant,

sowie auch den Bestimmungen zu folgenden harmonisierten europäischen Normen :
comply also with the following relevant harmonized European standards :
sont également conformes aux dispositions des normes européennes harmonisées suivantes :

EN 60730-2-6

EN 61000-6- EN 61000-6-1:2007
EN 61000-6- EN 61000-6-2:2005
EN 61000-6- EN 61000-6-3+A1:2011
EN 61000-6- EN 61000-6-4+A1:2011

Digital unterschrieben von holger.herchenhein@wilo.com
Datum: 2015.01.12 08:20:56 +01'00'

Dortmund,

H. HERCHENHEIN
Group Quality Manager

WILO SE
Nortkirchenstraβe 100
44263 Dortmund - Germany

N°2117939.01
(CE-A-S n°4194275)

F_GQ_013-05

(BG) - български език
ДЕКЛАРАЦИЯ ЗА СЪОТЕТСТВИЕ ЕО

WILO SE декларират, че продуктите посочени в настоящата декларация съответстват на разпоредбите на следните европейски директиви и приелите ги национални законодателства:

Ниско Напрежение 2006/95/EO ; Електромагнитна съвместимост 2004/108/EO ; Ограничение на употребата на определени опасни вещества 2011/65/EC

както и на хармонизираните европейски стандарти, упоменати на предишната страница.

(CS) - Čeština
ES PROHLÁŠENÍ O SHODĚ

WILO SE prohlašuje, že výrobky uvedené v tomto prohlášení odpovídají ustanovením níže uvedených evropských směrnic a národním právním předpisům, které je přejímají:

Nízké Napětí 2006/95/ES ; Elektromagnetická Kompatibilita 2004/108/ES ; Omezení používání určitých nebezpečných látek 2011/65/EU

a rovněž splňují požadavky harmonizovaných evropských norem uvedených na předcházející stránce.

(DA) - Dansk
EF-OVERENSSTEMMELSESERKLÆRING

WILO SE erklærer, at produkterne, som beskrives i denne erklæring, er i overensstemmelse med bestemmelserne i følgende europæiske direktiver, samt de nationale lovgivninger, der gennemfører dem:

Lavspændings 2006/95/EF ; Elektromagnetisk Kompatibilitet 2004/108/EF ; Begrænsning af anvendelsen af visse farlige stoffer 2011/65/EU

De er ligeledes i overensstemmelse med de harmoniserede europæiske standarder, der er anført på forrige side.

(EL) - Ελληνικά
ΔΗΛΩΣΗ ΣΥΜΜΟΡΦΩΣΗΣ ΕΚ

WILO SE δηλώνει ότι τα προϊόντα που ορίζονται στην παρούσα ευρωπαϊκά δήλωση είναι σύμφωνα με τις διατάξεις των παρακάτω οδηγιών και τις εθνικές νομοθεσίες στις οποίες έχει μεταφερθεί:

Χαμηλής Τάσης 2006/95/EK ; Ηλεκτρομαγνητικής συμβατότητας 2004/108/EK ; Περιορισμός της χρήσης ορισμένων επικίνδυνων ουσιών 2011/65/EE

και επίσης με τα εξής εναρμονισμένα ευρωπαϊκά πρότυπα που αναφέρονται στην προηγούμενη σελίδα.

(ES) - Español
DECLARACIÓN CE DE CONFORMIDAD

WILO SE declara que los productos citados en la presenta declaración están conformes con las disposiciones de las siguientes directivas europeas y con las legislaciones nacionales que les son aplicables :

Baja Tensión 2006/95/CE ; Compatibilidad Electromagnética 2004/108/CE ; Restricción del uso de ciertas sustancias peligrosas 2011/65/UE

Y igualmente están conformes con las disposiciones de las normas europeas armonizadas citadas en la página anterior.

(ET) - Eesti keel
EÜ VASTAVUSDEKLARATSIOONI

WILO SE kinnitab, et selles vastavustunnistuses kirjeldatud tooted on kooskõlas alljärgnevate Euroopa direktiivide sätetega ning riiklike seadusandlustega, mis nimetatud direktiivid üle on võtnud:

Madalpingeseadmed 2006/95/EÜ ; Elektromagnetilist Ühilduvust 2004/108/EÜ ; Kasutamise piiramine teatavate ohtlike ainete 2011/65/EL

Samuti on tooted kooskõlas eelmisel leheküljel ära toodud harmoniseeritud Euroopa standarditega.

(FI) - Suomen kieli
EY-VAATIMUSTENMUKAISUUSVAKUUTUS

WILO SE vakuuttaa, että tässä vakuutuksessa kuvatut tuotteet ovat seuraavien eurooppalaisten direktiivien määräysten sekä niihin sovellettavien kansallisten lakiasetusten mukaisia:

Matala Jännite 2006/95/EY ; Sähkömagneettinen Yhteensopivuus 2004/108/EY ; Käytön rajoittaminen tiettyjen vaarallisten aineiden 2011/65/EU

Lisäksi ne ovat seuraavien edellisellä sivulla mainittujen yhdenmukaistettujen eurooppalaisten normien mukaisia.

(HR) - Hrvatski
EZ IZJAVA O SUKLADNOSTI

WILO SE izjavljuje da su proizvodi navedeni u ovoj izjavi u skladu sa sljedećim prihvaćenim europskim direktivama i nacionalnim zakonima:

Smjernica o niskom naponu 2006/95/EZ ; Elektromagnetna kompatibilnost - smjernica 2004/108/EZ ; Ograničenju uporabe određenih opasnih tvari 2011/65/EU

i usklađenim europskim normama navedenim na prethodnoj stranici.

(HU) - Magyar
EK-MEGFELELŐSÉGI NYILATKOZAT

WILO SE kijelenti, hogy a jelen megfelelőségi nyilatkozatban megjelölt termékek megfelelnek a következő európai irányelvek előírásainak, valamint azok nemzeti jogrendbe átültetett rendelkezéseinek:

Alacsony Feszültségű 2006/95/EK ; Elektromágneses összeférhetőségre 2004/108/EK ; Korlátozása az egyes veszélyes anyagok 2011/65/EU

valamint az előző oldalon szereplő, harmonizált európai szabványoknak.

(IT) - Italiano
DICHIARAZIONE CE DI CONFORMITÀ

WILO SE dichiara che i prodotti descritti nella presente dichiarazione sono conformi alle disposizioni delle seguenti direttive europee nonché alle legislazioni nazionali che le traspongono :

Bassa Tensione 2006/95/CE ; Compatibilità Elettromagnetica 2004/108/CE ; Restrizione dell'uso di determinate sostanze pericolose 2011/65/UE

E sono pure conformi alle disposizioni delle norme europee armonizzate citate a pagina precedente.

(LT) - Lietuvių kalba
EB ATITIKTIES DEKLARACIJA

WILO SE pareiškia, kad šioje deklaracijoje nurodyti gaminiai atitinka šių Europos direktyvų ir jas perkeliančių nacionalinių įstatymų nuostatus:

Žema įtampa 2006/95/EB ; Elektromagnetinis Suderinamumas 2004/108/EB ; Apribojimų dėl tam tikrų pavojingų medžiagų naudojimo 2011/65/EU

ir taip pat harmonizuotas Europas normas, kurios buvo cituotos ankstesniame puslapyje.

(LV) - Latviešu valoda
EK ATBILSTĪBAS DEKLARĀCIJU

WILO SEdeklarē, ka izstrādājumi, kas ir nosaukti šajā deklarācijā, atbilst šeit uzskaitīto Eiropas direktīvu nosacījumiem, kā arī atsevišķu valstu likumiem, kuros tie ir ietverti:

Zemsprieguma 2006/95/EK ; Elektromagnētiskās Saderības 2004/108/EK ; Izmantošanas ierobežošanu dažu bīstamu vielu 2011/65/EU

un saskaņotajiem Eiropas standartiem, kas minēti iepriekšējā lappusē.

(MT) - Malti
DIKJARAZZJONI KE TA' KONFORMITÀ

WILO SE jiddikjara li l-prodotti speċifikati f'din id-dikjarazzjoni huma konformi mad-direttivi Ewropej li jsegwu u mal-leġislazzjonijiet nazzjonali li japplikawhom:

Vultaġġ Baxx 2006/95/KE ; Kompatibbiltà Elettromanjetika 2004/108/KE ; Restrizzjoni tal-użu ta 'ċerti sustanzi perikolużi 2011/65/UE

kif ukoll man-normi Ewropej armoniżżati li jsegwu imsemmija fil-paġna preċedenti.

(NL) - Nederlands
EG-VERKLARING VAN OVEREENSTEMMING

WILO SE verklaart dat de in deze verklaring vermelde producten voldoen aan de bepalingen van de volgende Europese richtlijnen evenals aan de nationale wetgevingen waarin deze bepalingen zijn overgenomen:

Laagspannings 2006/95/EG ; Elektromagnetische Compatibiliteit 2004/108/EG ; Beperking van het gebruik van bepaalde gevaarlijke stoffen 2011/65/EU

De producten voldoen eveneens aan de geharmoniseerde Europese normen die op de vorige pagina worden genoemd.

(NO) - Norsk
EU-OVERENSSTEMMELSESERKLAEING

WILO SE erklærer at produktene nevnt i denne erklæringen er i samsvar med følgende europeiske direktiver og nasjonale lover:

EG–Lavspenningsdirektiv 2006/95/EG ; EG–EMV–Elektromagnetisk kompatibilitet 2004/108/EG ; Begrensning av bruk av visse farlige stoffer 2011/65/EU

og harmoniserte europeiske standarder nevnt på forrige side.

(PL) - Polski
DEKLARACJA ZGODNOŚCI WE

WILO SE oświadcza, że produkty wymienione w niniejszej deklaracji są zgodne z postanowieniami następujących dyrektyw europejskich i transponującymi je przepisami prawa krajowego:

Niskich Napięć 2006/95/WE ; Kompatybilności Elektromagnetycznej 2004/108/WE ; Ograniczenie stosowania niektórych niebezpiecznych substancji 2011/65/UE

oraz z nastepującymi normami europejskich zharmonizowanymi podanymi na poprzedniej stronie.

(PT) - Português
DECLARAÇÃO CE DE CONFORMIDADE

WILO SE declara que os materiais designados na presente declaração obedecem às disposições das directivas europeias e às legislações nacionais que as transcrevem :

Baixa Voltagem 2006/95/CE ; Compatibilidade Electromagnética 2004/108/CE ; Restrição do uso de determinadas substâncias perigosas 2011/65/UE

E obedecem também às normas europeias harmonizadas citadas na página precedente.

(RO) - Română
DECLARAŢIE DE CONFORMITATE CE

WILO SE declară că produsele citate în prezenta declaraţie sunt conforme cu dispoziţiile directivelor europene următoare şi cu legislaţiile naţionale care le transpun :

Joasă Tensiune 2006/95/CE ; Compatibilitate Electromagnetică 2004/108/CE ; Restricţiile de utilizare a anumitor substanţe periculoase 2011/65/UE

şi, de asemenea, sunt conforme cu normele europene armonizate citate în pagina precedentă.

(RU) - русский язык
Декларация о соответствии Европейским нормам

WILO SE заявляет, что продукты, перечисленные в данной декларации о соответствии, отвечают следующим европейским директивам и национальным предписаниям:

Директива ЕС по низковольтному оборудованию 2004/95/EC ; Директива ЕС по электромагнитной совместимости 2004/108/EC ; Ограничение использования некоторых опасных веществ 2011/65/EU

и гармонизированным европейским стандартам, упомянутым на предыдущей странице.

(SK) - Slovenčina
ES VYHLÁSENIE O ZHODE

WILO SE čestne prehlasuje, že výrobky ktoré sú predmetom tejto deklarácie, sú v súlade s požiadavkami nasledujúcich európskych direktív a odpovedajúcich národných legislatívnych predpisov:

Nízkonapäťové zariadenia 2006/95/ES ; Elektromagnetickú Kompatibilitu 2004/108/ES ; Obmedzenie používania určitých nebezpečných látok 2011/65/EÚ

ako aj s harmonizovanými európskych normami uvedenými na predchádzajúcej strane.

(SL) - Slovenščina
ES-IZJAVA O SKLADNOSTI

WILO SE izjavlja, da so izdelki, navedeni v tej izjavi, v skladu z določili naslednjih evropskih direktiv in z nacionalnimi zakonodajami, ki jih vsebujejo:

Nizka Napetost 2006/95/ES ; Elektromagnetno Združljivostjo 2004/108/ES ; O omejevanju uporabe nekaterih nevarnih snovi 2011/65/EU

pa tudi z usklajenimi evropskih standardi, navedenimi na prejšnji strani.

(SV) - Svenska
EG-FÖRSÄKRAN OM ÖVERENSSTÄMMELSE

WILO SE intygar att materialet som beskrivs i följande intyg överensstämmer med bestämmelserna i följande europeiska direktiv och nationella lagstiftningar som inför dem:

Lågspännings 2006/95/EG ; Elektromagnetisk Kompatibilitet 2004/108/EG ; Begränsning av användningen av vissa farliga ämnen 2011/65/EU

Det överensstämmer även med följande harmoniserade europeiska standarder som nämnts på den föregående sidan.

(TR) - Türkçe
CE UYGUNLUK TEYID BELGESI

WILO SEbu belgede belirtilen ürünlerin aşağıdaki Avrupa yönetmeliklerine ve ulusal kanunlara uygun olduğunu beyan etmektedir:

Alçak Gerilim Yönetmeliği 2006/95/AT ; Elektromanyetik Uyumluluk Yönetmeliği 2004/108/AT ; Belirli tehlikeli maddelerin 2011/65/EU bir kullanımını sınırlandıran

ve önceki sayfada belirtilen uyumlaştırılmış Avrupa standartlarına.

WILO SE
Nortkirchenstraße 100
D-44263 Dortmund
Germany
T +49(0)231 4102-0
F +49(0)231 4102-7363

Pioneering for You